CAPTURS®

CAPTURS MODEL C

USER MANUAL
GUIDE D'UTILISATION

ENGLISH 3

Disclaimer 4
Certifications 6
Technical characteristics 7
Conditions of operation 8
Starting up and operation of Capturs Model C 9
Mount and fix the tracker 10
Best practices for using Model C Capturs 13
Install or change the battery 14
Contact Capturs support 16

FRANÇAIS 17

Avertissement 18
Certifications 20
Caractéristiques techniques 21
Conditions de fonctionnement 22
Démarrage et fonctionnement du Model C Capturs 23
Monter et fixer le tracker 24
Utilisation optimale du Model C Capturs 27
Installer ou changer la pile 28
Contacter le support Capturs 30

ENGLISH

Disclaimer

Read carefully before using the Capturs Model C device. Capturs cannot be held liable or responsible for any consequences of the use of a Capturs Model C device particularly if an accident or an emergency situation has not been detected by the device. Capturs Model C is not a safety device and is not certified by any security or safety organization. You are using Capturs Model C under your full responsibility and at your own risk. Live GPS tracking and alerting only works under Sigfox® coverage Zone 1 (RC1). More information about the Sigfox® coverage Zone 1 is available on the Sigfox® website, always ensure your region is covered before use by checking the Sigfox® network coverage here https://sigfox.com/coverage . Sigfox® message send\receive as well as GPS signal acquisition strongly depend on the conditions of use and the environment. Capturs does not guarantee the performance of signal reception. Capturs Model C is not linked with any emergency services and does not replace a call to emergency services. You must always call the appropriate emergency services in case of emergency. Some countries, states or regions have laws related to location based tracking of people, animals and objects. It's the sole responsibility of the owner and user to abide by the law and rules in the area where the Capturs Model C device is used. This device contains a Manganese dioxide lithium battery. Batteries can explode or ignite and cause serious injury if exposed to abuse conditions. Be sure to follow the safety warnings listed below: Do not connect the positive terminal and negative terminal of the battery to each other with any metal object (such as wire). Do not expose the battery to water or salt water, or allow the battery to get wet.

Capturs Model C is not for use by small children, and shall not be used by children at any time. Remember to power off the device when not in use by removing the battery. Do not place the battery in or near, on stoves or other high temperature locations. Do not place the battery in direct sunlight, or use or store the battery inside cars in hot weather. Doing so may cause the battery to generate heat, explode or ignite. Using the battery in this manner may also result in a loss of performance and a shortened life expectancy. Do not disassemble Capturs Model C or modify the battery. Do not charge unattended. Immediately discontinue use of the battery if the battery emits an unusual smell, feels hot, changes color or shape, or appears abnormal in any other way. Contact Capturs if this occurs. Do not place the device in microwave ovens, high-pressure containers or on induction cookware. In the event the battery leaks and the fluid gets into one's eye, do not rub the eye. Rinse well with water and immediately seek medical care. If left untreated, the battery fluid could cause damage to the eye. Never charge Capturs Model C. Never let a child manipulate the device. Never attempt to open the casing except for replacing the battery by strictly following the procedure described in this document. Very strong magnetic fields (e.g. transformers) should always be avoided as this may result in variations in the transmission. Failure to follow these instructions may lead to malfunctions or damage to your Capturs Model C device. The use of this device is not intended for people (including children) with limited physical, sensory or mental abilities or lack of experience and/or lack of knowledge, unless they are supervised by a person responsible for their safety or have been instructed on the use of the device.

Batteries are hazardous waste. For the correct disposal of batteries, appropriate containers are provided at the premises of commercial battery dealers as well as local council waste disposal facilities. If you want to dispose of your Capturs Model C device, follow the current local provisions at the time. Information may be obtained from the local council waste disposal. In order to locate your Capturs Model C, a PC with internet connection or a smartphone (Android, iPhone) is required. Capturs Model C device can only be used after successful activation through a web browser. In order

to comply with aviation authorities, switch off your Capturs Model C device before take-off by removing the battery as this may cause electromagnetic interference to aircraft systems. Capturs Model C is a Sigfox® Ready Class 0u device and needs Sigfox® network coverage to operate. This device complies with CE Rules. Operation is subject to the following 2 conditions: 1. This device may not cause harmful interference, and 2. This device must accept any interference received, including interference that may cause undesired operation. Changes or modifications to this unit not expressly approved by Capturs for compliance could void the user's authority to operate this equipment. Changing hardware and / or firmware of the Capturs Model C is strictly prohibited and will void the warranty. This packaging contains small parts or plastic that may cause suffocation. Keep out of the reach of children. Never immerse the Capturs Model C in water.

The products offered are in conformity with the French legislation in force. Capturs SAS cannot be held responsible for the non-respect of the legislation of the country where the product is delivered. It is your responsibility to check with the local authorities about the possibility of importing or using the products or services you are considering ordering.
Furthermore, Capturs SAS cannot be held responsible for damages resulting from the misuse of the product purchased.
Capturs SAS cannot be held responsible for any inconvenience or damage inherent to the use of the Internet, the device from which the platform is accessed (computer, smartphone, tablet), the browser or operating system, etc. (non-exhaustive list), in particular a break in service, an external intrusion or the presence of computer viruses.
Also, Capturs SAS cannot be held responsible for the interruption of network connectivity, whether temporary or permanent. This includes connectivity to GSM/Cellular/2G/3G/4G/5G, LoRaWAN, Helium, Sigfox and all other forms of connectivity, existing or to come, that may be used by Capturs systems.

Certifications

CE

CE

CE DECLARATION OF CONFORMITY

Capturs SAS hereby declares that the Capturs Model C device conforms to the fundamental Requirements and other relevant provisions of directive 1999/519/CE.
EMC Directive 1999/519/CE
EN 60950-1 (2006+A11/2009+A1/2010+A12/2011) IEC 60950-1 (2005+A1/2009)
ETSI EN 300 220-1 V2.4.1 (2012)
ETSI EN 300 220-2 V2.4.1 (2012)
COUNCIL RECOMMENDATION N° 1999/519/CE of 12 July 1999
ETSI EN 301 489-1 (V1.9.2) - ETSI EN 301 489-3 (V1.6.1)

CE COMPLIANCE STATEMENT

This device complies with CE Rules. Operation is subject to the following 2 conditions:
1. This device may not cause harmful interference, and
2. This device must accept any interference received, including interference that may cause undesired operation.

Warning: Changes or modifications to this unit not expressly approved by the Party responsible for compliance could void the user's authority to operate this equipment

Sigfox ready

Capturs SAS hereby declares that the Capturs Model C device conforms to the fundamental Requirements and other relevant provisions of Sigfox certification Class 0.

SIGFOX READY

Class 0

End Product Certificate P_0064_08EB_01

Technical characteristics

- Size : 75x75x35 mm.
- Weight : 100 g with battery.
- SMS/Email alerts.
- Waterproof / dustproof : IP67.
- Power supply : Non rechargeable. CR123 A Manganese dioxide lithium battery.
- Battery can be replaced by the propel battery model (see below).
- Not jammable and not detectable.
- Temperature sensor.
- Sigfox radio transceiver: Check coverage http://www.sigfox.com/coverage.

Conditions of operation

Temperature range:

- Minimum : - 40°C
- Maximum : + 50°C

Battery:

- Only use Panasonic Industry CR123A Cylindrical-type Lithium Battery standard type or equivalent
- Battery is non rechargeable and shall be changed once discharged. Never attempt to charge it.

Country of operation:

Carefully check coverage before http://www.sigfox.com/coverage. Caturs Model C will not work out of Sigfox zone RC1.

Operates in the following Sigfox Zone 1 countries as per coverage provided in the Sigfox site.

- **Europe:** Austria, Belgium, Bulgaria, Croatia, Czech Republic, Denmark, Estonia, Finland, France, Germany, Greece, Hungary, Ireland, Italy, Latvia, Liechtenstein, Lithuania, Luxembourg, Malta, Netherlands, Norway, Poland, Portugal, Romania, Serbia, Slovakia, Slovenia, Spain, Sweden, Switzerland, United Kingdom.

- **Overseas France:** French Guiana, French Polynesia, Guadeloupe, Martinique, Mayotte, New Caledonia, Reunion.

- **Middle East and Africa:** Botswana, Kenya, Mauritius, Nigeria, Oman, Senegal, South Africa, Swaziland, United Arab Emirates.

Starting up and operation of Capturs Model C

- If the battery is not already inserted in the tracker refer to the paragraph “Install or change the battery”.

- Operating the tracker : go to https://connect.capturs-systems.com or download the mobile application on https://capturs.com/app. Create an account and go “My Devices” to integrate your Capturs Model C tracker. Use the serial number (S/N) and the activation key (Key) written on the sticker on the device to add your tracker on your account. Follow the instructions on the FAQ to use the trackers, parameter alerts, download reports on the online interface.

- Starting the tracker : If the battery is inserted the tracker will be automatically started. If a tab is mounted on the tracker with the mention “remove to start” or “remove to start tighten the 4x screews before use” according to the model, pull the tab gently and slightly tighten the 4 screws to close the enclosure properly.

- Before the final installation/attachment of the Capturs Model C tracker, position it outdoors, with the label facing the sky, for 5 minutes. This will allow the tracker to receive its first GPS position.

- Stopping the tracker : Remove the battery to stop the tracker. Refer to the paragraph : “Install or change the battery”.

Important : GPS is a sensitive technology. Indoor GPS cannot work. When it has not been used outside for more than 4 hours, the first acquisition will take longer. You should do it without moving because when moving it will take even longer. Before going out, you should stay still outside for 5 minutes.

Mount and fix the tracker

- **Attach the Model C Capturs tracker flat or antenna up. The antenna is indicated by the label containing the S/N and the Key.**
  The direction of the Capturs logo does not necessarily indicate the direction in which the tracker should be mounted.

- The tracker Capturs Model C has 2 holes protected by a small cover. Open the cover and use the holes to fix the tracker to the desired support with screws or bolts.

- Other fixing systems are possible (double-sided tape, magnet...), here are some examples below. These accessories can be purchased separately.

- At a height of more than 2 m from the ground it is imperative to use a screw fastening adapted to the support to avoid the risk of falling on someone.

The enclosure:

Double-face adhesive tape:

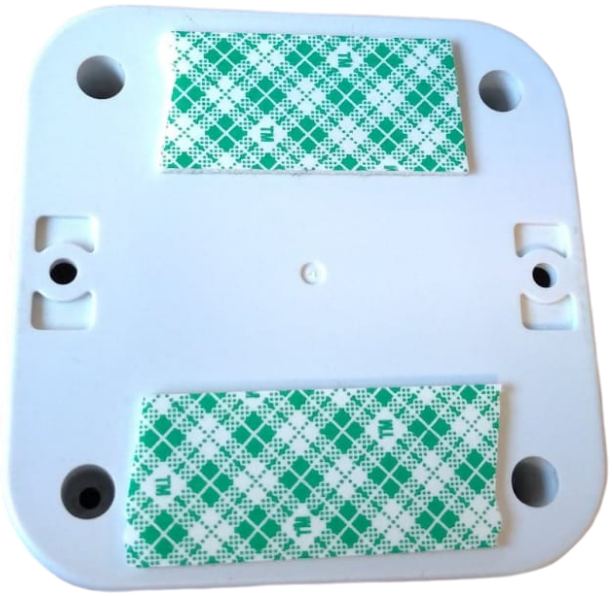

Neodymium magnet:

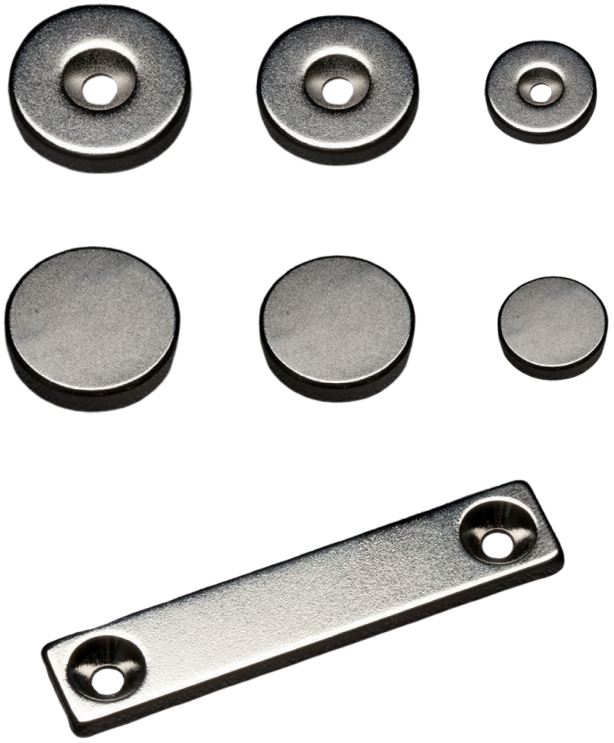

Pole mount bracket / horse clamp:

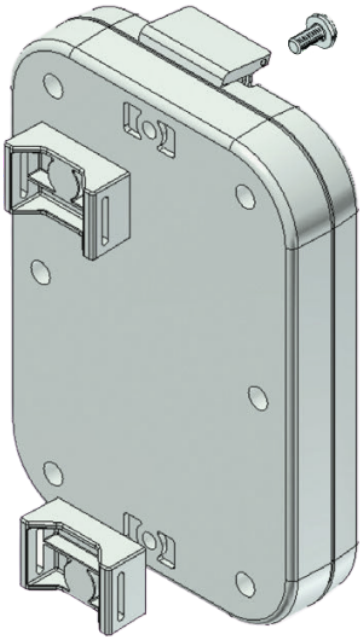

Rubber feet:

Best practices for using Model C Capturs

The tracker can be used in an omnidirectional way and had good results during several emission tests. Nevertheless, optimal performance will be assured by properly positioning the tracker. Not respecting positioning advice can cause signal loss and failure of some position messages.

Metallic environment:

A metallic environment can disturb Sigfox's radio and lead to signal losses. Do not use Capturs near a metallic object.

Fix GPS:

When it has not worked for a while, the GPS needs to know the satellite's position. It will automatically download data that it will keep in its memory to have its position quickly at the next fix.

Also, the first fix can be longer, depending on environmental conditions. A clear environment during the first fix will improve system performance.

GPS does not work inside, but Sigfox network is often operational. Information on the movement without indication on the position can be exploited in the software with total transparency for the user, improving his capabilities.

Model C Capturs position:

Vertical position (up)
Put the tracker preferably with the sticker up.

Horizontal position (down)

Preferably, put the tracker with the Capturs sticker on the top.

Install or change the battery

Warning: only use 3 Volts Panasonic Industry CR123A Cylindrical-type Lithium Battery standard type or equivalent. These batteries are non rechargeable. Carefully check that the battery is suitable for this use before inserting in Capturs Model C.

To install or change the battery:

- Make sure you are in good condition to perform battery change (not exceeding temperature usage range, no water on the case, the battery or the operator's hands.

- Remove the 4 screws using a proper screwdriver :

- If already inserted remove the old battery and recycle in accordance with the applicable recycling instructions in force in your country.

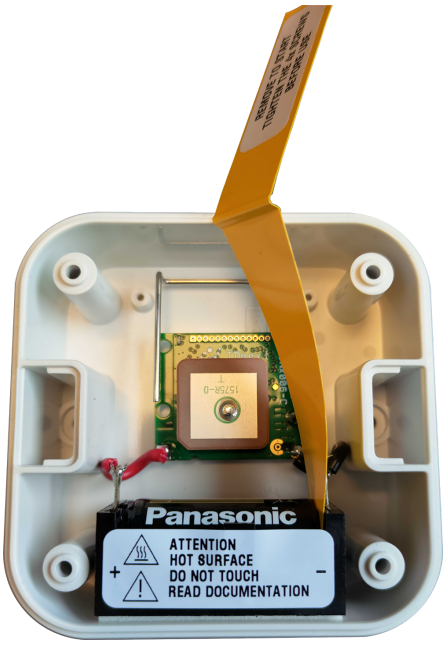

- Insert the new battery by strictly respecting polarity plus and minus (+/-) as written on the battery and on the sticker. The "+" pole of the battery must go to the "+" side of the battery holder.

⚠ **Important.** *As the battery may be hot in the event of a fault, it should be replaced using the following method by a qualified person:*

- *Remove the battery using a heat-insulated glove, taking care not to contact the battery with any surface until it is isolated in a compartment suitable for high temperatures.*
- *Place a new battery of equivalent capacity in the battery compartment in the direction indicated on the label on the battery holder.*

- Close the casing by tightening the four screws.

- ⚠ **Important. While enclosure is open :**
  - Never invert polarity (do not install the battery in the wrong orientation).
  - Do not touch the electronic circuit in the centre nor the antennas.
  - Never attempt to charge the battery.
  - Never connect the plus and minus pole of the battery or the terminals of the printed circuit board. This would cause a short circuit which can lead to overheating or explosion.
  - Never operate changing of the battery out of the temperature range given in this manual.

- Never immerse in water.
- Never drill, find or damage the battery.
- If you are in doubt about the use of the battery, consult the manufacturer's data sheet.
- Never use a damaged battery.
- Replacing the battery with an incorrect type may cause an explosion.
- Do not place in fire or crush, as this may cause an explosion.

Moving the antennas, damaging the electronic circuit in any way whatsoever, trying to change the software or connect an external device to the embedded electronic board, inserting moisture into the housing may cause irreparable damage to the tracker and void the warranty.

Contact Capturs support

Contact Capturs help desk if you have any question at : contact@capturs.com or visit FAQ.

FRANÇAIS

Avertissement

Lisez attentivement avant d'utiliser l'appareil Model C Capturs. Capturs ne peut être tenu responsable des conséquences de l'utilisation d'un appareil Model C Capturs, en particulier si un accident ou une situation d'urgence n'a pas été détecté par l'appareil. Le Model C Capturs n'est pas un dispositif de sécurité et n'est pas certifié par un organisme de sécurité ou de sûreté. Vous utilisez le Model C Capturs sous votre entière responsabilité et à vos propres risques. Le suivi et l'alerte GPS en direct ne fonctionnent que sous la couverture du réseau Sigfox® en Zone 1 (RC1). De plus amples informations sur la couverture Sigfox® en Zone 1 sont disponibles sur le site web de Sigfox®. Assurez-vous toujours que votre région est couverte avant de l'utiliser en vérifiant la couverture du réseau Sigfox® ici https://sigfox.com/coverage . L'envoi et la réception de messages Sigfox® ainsi que l'acquisition de signaux GPS dépendent fortement des conditions d'utilisation et de l'environnement. Capturs ne garantit pas la performance de la réception du signal. Le Model C Capturs n'est relié à aucun service d'urgence et ne remplace pas un appel aux services d'urgence. En cas d'urgence, vous devez toujours appeler les services d'urgence appropriés. Certains pays, états ou régions ont des lois relatives à la localisation des personnes, des animaux et des objets. Il est de la seule responsabilité du propriétaire et de l'utilisateur de respecter la loi et les règles en vigueur dans la région où le dispositif Model C Capturs est utilisé. Cet appareil contient une pile au lithium au dioxyde de manganèse. Les piles peuvent exploser ou s'enflammer et causer des blessures graves si elles sont exposées à des conditions d'utilisation abusives. Veillez à respecter les avertissements de sécurité énumérés ci-dessous : Ne connectez pas la borne positive et la borne négative de la pile entre elles avec un objet métallique (tel qu'un fil). N'exposez pas la pile à l'eau ou à l'eau salée, et ne la laissez pas se mouiller.

Le Model C Capturs n'est pas destiné à être utilisé par des enfants en bas âge et ne doit être utilisé par des enfants à aucun moment. N'oubliez pas d'éteindre l'appareil lorsqu'il n'est pas utilisé en retirant la pile. Ne placez pas la pile dans ou à proximité des poêles ou d'autres endroits à haute température. Ne placez pas la pile en plein soleil, et n'utilisez pas ou ne stockez pas la pile à l'intérieur des voitures par temps chaud. La pile pourrait alors générer de la chaleur, exploser ou s'enflammer. L'utilisation de la pile de cette manière peut également entraîner une perte de performance et une réduction de l'espérance de vie. Ne démontez pas le Model C Capturs et ne modifiez pas la pile. Ne le rechargez pas sans surveillance. Cessez immédiatement d'utiliser la pile si elle dégage une odeur inhabituelle, si elle est chaude au toucher, si elle change de couleur ou de forme, ou si elle semble anormale de toute autre manière. Contactez Capturs si cela se produit. Ne placez pas l'appareil dans un four à micro-ondes, un récipient à haute pression ou sur une batterie de cuisine à induction. Si la pile fuit et que le liquide pénètre dans l'œil, ne frottez pas l'œil. Rincez bien à l'eau et consultez immédiatement un médecin. Si il n'est pas traité, le liquide de la pile peut causer des lésions oculaires. Ne jamais charger le Model C Capturs. Ne jamais laisser un enfant manipuler l'appareil. N'essayez jamais d'ouvrir le boîtier, sauf pour remplacer la pile en suivant strictement la procédure décrite dans ce document. Les champs magnétiques très forts (par exemple les transformateurs) doivent toujours être évités, car ils peuvent entraîner des variations de la transmission. Le non-respect de ces instructions peut entraîner des dysfonctionnements ou des dommages à votre appareil Model C Capturs. L'utilisation de cet appareil n'est pas destinée aux personnes (y compris les enfants) dont les capacités physiques, sensorielles ou mentales sont limitées ou qui manquent d'expérience et/ou de connaissances, sauf si elles sont supervisées par une personne responsable de leur sécurité ou si elles ont reçu des instructions sur l'utilisation de l'appareil.

Les piles sont des déchets dangereux. Pour l'élimination correcte des piles, des conteneurs appropriés sont mis à disposition dans les locaux des revendeurs de piles ainsi que dans les installations d'élimination des déchets des collectivités locales. Si vous souhaitez vous débarrasser de votre appareil Model C Capturs, suivez les dispositions locales en vigueur à ce moment-là. Vous pouvez obtenir des informations auprès des services municipaux d'élimination des déchets. Pour localiser votre Model C Capturs, vous devez disposer d'un ordinateur avec une connexion Internet ou d'un smartphone (Android, IOS). L'appareil Model C Capturs ne peut être utilisé qu'après une activation réussie par un navigateur web. Afin de respecter les exigences des autorités de l'aviation, éteignez votre appareil Model C Capturs avant le décollage en retirant la pile, car cela peut provoquer des interférences électromagnétiques avec les systèmes de l'avion. Le Model C Capturs est un appareil Sigfox® Ready Classe 0u et a besoin de la couverture réseau Sigfox® pour fonctionner. Cet appareil est conforme aux règles de la CE. Son fonctionnement est soumis aux 2 conditions suivantes : 1. Cet appareil ne doit pas causer d'interférences nuisibles, et 2. Cet appareil doit accepter toute interférence reçue, y compris les interférences qui peuvent provoquer un fonctionnement indésirable. Tout changement ou modification de cet appareil non expressément approuvé par Capturs pour sa conformité pourrait annuler l'autorisation de l'utilisateur à utiliser cet équipement. Le changement de matériel et/ou de micrologiciel du Model C Capturs est strictement interdit et annulera la garantie. Cet emballage contient de petites pièces ou du plastique qui peuvent provoquer une suffocation. Tenir hors de portée des enfants. Ne jamais immerger le Model C Capturs dans l'eau.

Les produits proposés sont conformes à la législation française en vigueur. La responsabilité de la société Capturs SAS ne saurait être engagée en cas de non-respect de la législation du pays où le produit est livré. Il vous appartient de vérifier auprès des autorités locales les possibilités d'importation ou d'utilisation des produits ou services que vous envisagez de commander.
Par ailleurs, la société Capturs SAS ne saurait être tenue pour responsable des dommages résultant d'une mauvaise utilisation du produit acheté.
La responsabilité de la société Capturs SAS ne saurait être engagée pour tous les inconvénients ou dommages inhérents à l'utilisation du réseau Internet, de l'appareil depuis lequel la plateforme est accédée (ordinateur, smartphone, tablette), du navigateur ou système d'exploitation, etc (liste non exhaustive), notamment une rupture de service, une intrusion extérieure ou la présence de virus informatiques.
Également La responsabilité de la société Capturs SAS ne saurait être engagée pour la rupture de connectivité réseau, qu'elle soit temporaire ou définitive. Cela inclut la connectivité aux réseaux GSM/Cellulaire/2G/3G/4G/5G, LoRaWAN, Helium, Sigfox et toutes les autres formes de connectivité, existantes ou à venir, que pourraient utiliser les systèmes Capturs.

Certifications

CE

DÉCLARATION DE CONFORMITÉ CE

Capturs SAS déclare par la présente que l'appareil Model C Capturs est conforme aux exigences fondamentales et aux autres dispositions pertinentes de la directive 1999/519/CE.
Directive EMC 1999/519/CE
EN 60950-1 (2006+A11/2009+A1/2010+A12/2011) IEC 60950-1 (2005+A1/2009)
ETSI EN 300 220-1 V2.4.1 (2012)
ETSI EN 300 220-2 V2.4.1 (2012)
RECOMMANDATION N° 1999/519/CE DU CONSEIL DU 12 Juillet 1999
ETSI EN 301 489-1 (V1.9.2) - ETSI EN 301 489-3 (V1.6.1)

DÉCLARATION DE CONFORMITÉ CE

Cet appareil est conforme aux règles de la CE. Son fonctionnement est soumis aux 2 conditions suivantes :
1. Cet appareil ne doit pas causer d'interférences nuisibles, et
2. Cet appareil doit accepter toute interférence reçue, y compris les interférences qui peuvent provoquer un fonctionnement indésirable.

Attention : Tout changement ou modification de cet appareil non expressément approuvé par la partie responsable de la conformité pourrait annuler l'autorisation de l'utilisateur à utiliser cet appareil.

Sigfox ready

Capturs SAS déclare par la présente que le dispositif Model C Capturs est conforme aux exigences fondamentales et autres dispositions pertinentes de la certification Sigfox classe 0.

SIGFOX READY

Class 0

End Product
Certificate
P_0064_08EB_01

Caractéristiques techniques

- Taille : 75x75x35 mm.
- Poids : 100 g avec la pile.
- Alertes SMS/Email.
- Étanchéité à l'eau et à la poussière : IP67.
- Alimentation électrique : Non rechargeable. CR123 pile au lithium / dioxyde de manganèse.
- La pile peut être remplacée par le modèle de pile de propulsion (voir ci-dessous).
- Non brouillable et non détectable.
- Capteur de température.
- Émetteur-récepteur radio, réseau Sigfox : Vérifier la couverture http://www.sigfox.com/coverage.

Conditions de fonctionnement

Plage de températures :

- Minimum : - 40°C
- Maximum : + 50°C

Pile :

- Utilisez uniquement la pile au lithium de type cylindrique CR123A de Panasonic Industry ou une pile équivalente
- La pile n'est pas rechargeable et doit être remplacée une fois déchargée. N'essayez jamais de la recharger.

Pays opérationnels :

Vérifiez soigneusement la couverture avant de vous procurer un Model C Capturs, sur http://www.sigfox.com/coverage. Le Model C Capturs ne fonctionnera pas en dehors de la zone RC1 de Sigfox.

Fonctionne dans les pays suivants de la zone 1 de Sigfox, conformément à la couverture fournie sur le site de Sigfox.

- **Europe :** Allemagne, Autriche, Belgique, Bulgarie, Croatie, Danemark, Espagne, Estonie, Finlande, France, Grèce, Hongrie, Irlande, Italie, Lettonie, Liechtenstein, Lituanie, Luxembourg, Malte, Norvège, Pays-Bas, Pologne, Portugal, République tchèque, Roumanie, Royaume-Uni, Serbie, Slovaquie, Slovénie, Suède, Suisse.

- **Outre-Mer, France :** Guyane Française, Polynésie Française, Guadeloupe, Martinique, Mayotte, Nouvelle-Calédonie, Réunion.

- **Moyen-Orient et Afrique :** Afrique du Sud, Botswana, Kenya, Maurice, Nigeria, Oman, Sénégal, Swaziland, Émirats arabes unis.

Démarrage et fonctionnement du Model C Capturs

- Si la pile n'est pas déjà insérée dans le tracker, reportez-vous au paragraphe "Installer ou changer la pile".

- Utilisation du tracker : allez sur https://connect.capturs-systems.com ou téléchargez l'application mobile sur https://capturs.com/app. Créez un compte et allez dans "Mes Balises" pour intégrer votre tracker Model C Capturs. Utilisez le numéro de série (S/N) et la clé d'activation (Key) inscrits sur l'autocollant de l'appareil pour ajouter votre tracker sur votre compte. Suivez les instructions dans la FAQ pour utiliser les traceurs, paramétrer des alertes, télécharger des rapports, etc. sur l'interface en ligne.

- Démarrage du tracker : Si la pile est insérée, le tracker démarre automatiquement. Si une languette est montée sur le tracker avec la mention "remove to start tighten the 4x screews before use", tirez doucement sur la languette et serrez légèrement les 4 vis pour fermer correctement le boîtier.

- Avant l'installation/fixation définitive du tracker Model C Capturs, positionnez-le en extérieur, étiquette vers le ciel, pendant 5 minutes. Cela permettra au tracker de recevoir sa première position GPS.

- Arrêter le tracker : Retirez la pile pour arrêter le tracker. Reportez-vous au paragraphe : "Installer ou changer la pile".

Important : Le GPS est une technologie sensible. En intérieur, le GPS ne peut pas fonctionner. Lorsqu'il n'a pas été utilisé en extérieur depuis plus de 4 heures, la première acquisition de la position sera plus longue (fix à froid). Il est conseillé de le faire immobile car les fix à froid en mouvement sont beaucoup plus long. Avant une sortie, il est conseillé de faire un fix à froid, en extérieur immobile pendant 5 min.

Monter et fixer le traceur

- **Fixez le traceur Model C Capturs au choix à plat ou antenne vers le haut. L'antenne est indiquée par l'étiquette contenant le S/N et la Key. Le sens du logo Capturs n'indique pas obligatoirement le sens dans lequel fixer le traceur.**

- Le traceur Model C Capturs possède 2 trous protégés par un petit couvercle. Ouvrez le couvercle et utilisez les trous pour fixer le traceur au support souhaité à l'aide de vis ou de boulons.

- D'autres systèmes de fixation sont possibles (ruban adhésif double face, aimant...), dont voici quelques exemples. Ces accessoires peuvent être achetés séparément.

- A une hauteur de plus de 2m du sol, il est impératif d'utiliser une fixation par vis adaptée au support pour éviter le risque de chute sur quelqu'un.

Les renfoncements pour les vis dans le boîtier :

Bande adhésive double face :

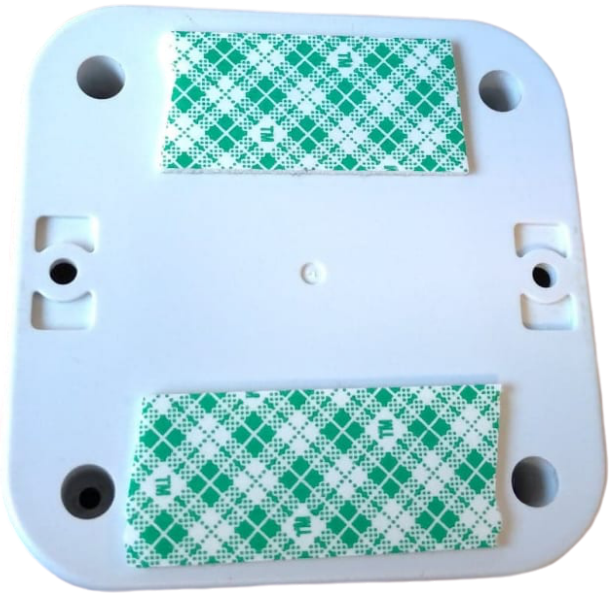

Aimants en néodyme :

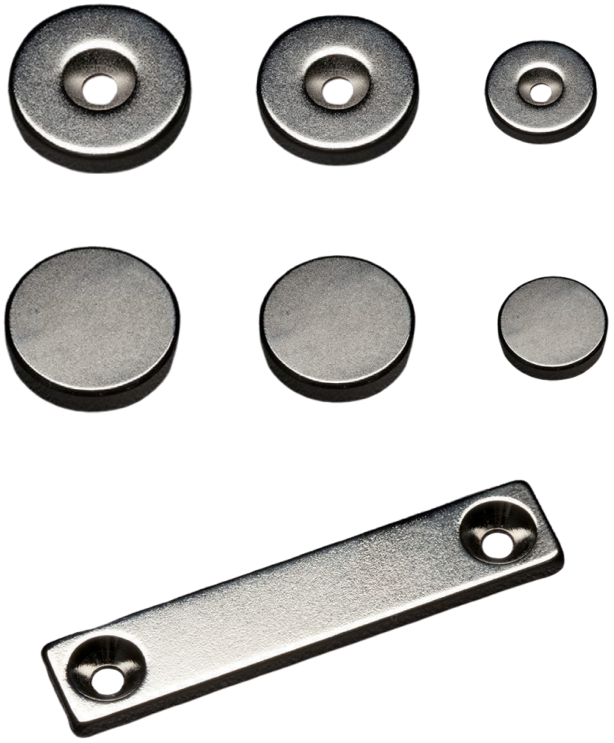

Support de montage sur poteau / Collier de serrage :

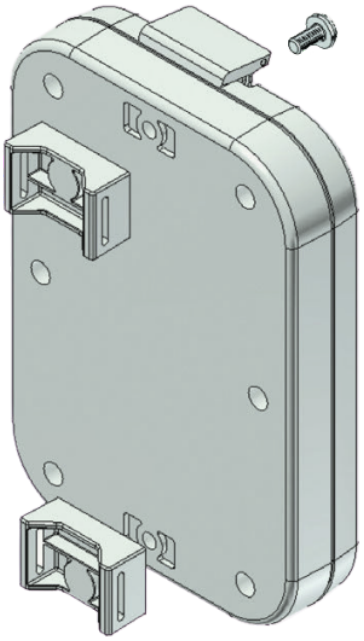

Pieds en caoutchouc :

Utilisation optimale du Model C Capturs

La balise peut s'utiliser de manière omnidirectionnelle et a présenté de bons résultats lors des différents tests d'émission. Néanmoins le bon positionnement de la balise assurera une performance optimale. Ne pas observer les conseils de positionnement peut conduire à des pertes de signaux et à des positions non envoyées.

Environnement métallique :

Un environnement métallique perturbe les ondes radio Sigfox et peut conduire à des pertes de signal. Ne pas utiliser Capturs à proximité ou entouré par un gros objet métallique.

Fix GPS :

Lorsqu'il n'a pas fonctionné depuis un certain temps, le GPS a besoin de connaitre la constellation de satellites. Il téléchargera ainsi automatiquement l'éphéméride qu'il conservera en mémoire pour obtenir sa position plus rapidement au fix suivant.

Le premier fix peut ainsi être plus long en fonction de l'environnement. Un environnement dégagé lors du premier fix améliorera ainsi les performances du système. L'éphéméride a une validité d'environ 4 heures.

Le GPS ne fonctionne pas en intérieur. Le réseau Sigfox par contre sera, lui, souvent opérationnel. Des informations sur le mouvement sans indications de position pourront ainsi être exploitées dans le logiciel de manière transparente pour l'utilisateur, augmentant ainsi ses capacités. De même une position approximative pourra être donnée par triangulation radio.

Position du Model C Capturs :

En position verticale (debout)
Positionner la balise de préférence avec l'étiquette vers le haut.

En position horizontale (à plat)
Positionner la balise de préférence avec la face avec le logo Capturs vers le ciel.

Installer ou changer la pile

Attention : n'utilisez que des piles au lithium de type standard Panasonic Industry CR123A de 3 volts de type cylindrique ou équivalent. Ces piles ne sont pas rechargeables. Vérifiez soigneusement que la pile est adaptée à cet usage avant de l'insérer dans le Model C Capturs.

Installer ou changer la pile :

- Assurez-vous que vous êtes en bonne condition pour effectuer le changement de pile (ne pas dépasser la plage de température d'utilisation, ne pas avoir d'eau sur le boîtier, sur la pile ou sur les mains de l'opérateur.

- Retirez les 4 vis à l'aide d'un tournevis approprié :

- Si elle est déjà insérée, retirez l'ancienne pile et recyclez-la conformément aux instructions de recyclage applicables en vigueur dans votre pays.

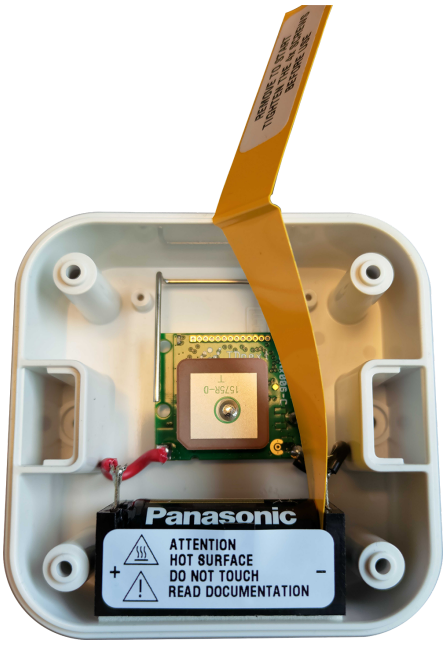

- Insérez la nouvelle pile en respectant strictement la polarité plus et moins (+/-) comme indiqué sur la pile et sur l'autocollant. Le pôle "+" de la pile doit aller du côté "+" du support de pile.

⚠ **Important.** *La pile pouvant être chaude en cas de défaut, elle doit être remplacée avec la méthode suivante, par une personne qualifiée pour le faire :*

- *Enlever la pile à l'aide d'un gant calorifugé en prenant précaution de ne pas mettre la pile en contact avec une surface quelconque jusqu'à son isolement dans un compartiment adapté aux températures élevées.*
- *Placer une pile neuve de modèle équivalent dans le compartiment à pile suivant le sens indiqué sur l'étiquette présente sur le support de pile.*

- Fermez le boîtier en serrant les quatre vis.

- ⚠ **Important. Pendant que le boîtier est ouvert :**
  - N'inversez jamais la polarité (n'installez pas la pile dans la mauvaise orientation).
  - Ne touchez pas le circuit électronique au centre ni les antennes.
  - N'essayez jamais de charger la pile.
  - Ne connectez jamais les pôles plus et moins de la pile ou les bornes du circuit imprimé. Cela provoquerait un court-circuit qui pourrait entraîner une surchauffe ou une explosion.

- N'essayez jamais de changer la pile en dehors de la plage de température indiquée dans ce manuel.
- Ne jamais immerger dans l'eau.
- Ne jamais percer, trouer ou endommager la pile.
- Si vous avez des doutes sur l'utilisation de la pile, consultez la fiche technique du fabricant.
- N'utilisez jamais une pile endommagée.
- Le remplacement de la pile par un type incorrect peut provoquer une explosion.
- Ne pas mettre le produit au rebut au feu ou par écrasement, risque d'explosion.

Déplacer les antennes, endommager le circuit électronique de quelque manière que ce soit, essayer de changer le logiciel ou de connecter un appareil externe à la carte électronique intégrée, introduire de l'humidité dans le boîtier peut causer des dommages irréparables au tracker et annuler la garantie.

Contacter le support Capturs

Pour toute question, contactez le service d'assistance Capturs à l'adresse suivante : contact@capturs.com ou consultez la FAQ.